Istruzioni di montaggio

Supporto da vetrina per SAMSUNG OM46N-D (032-3003) & OM55N-D (032-3004)

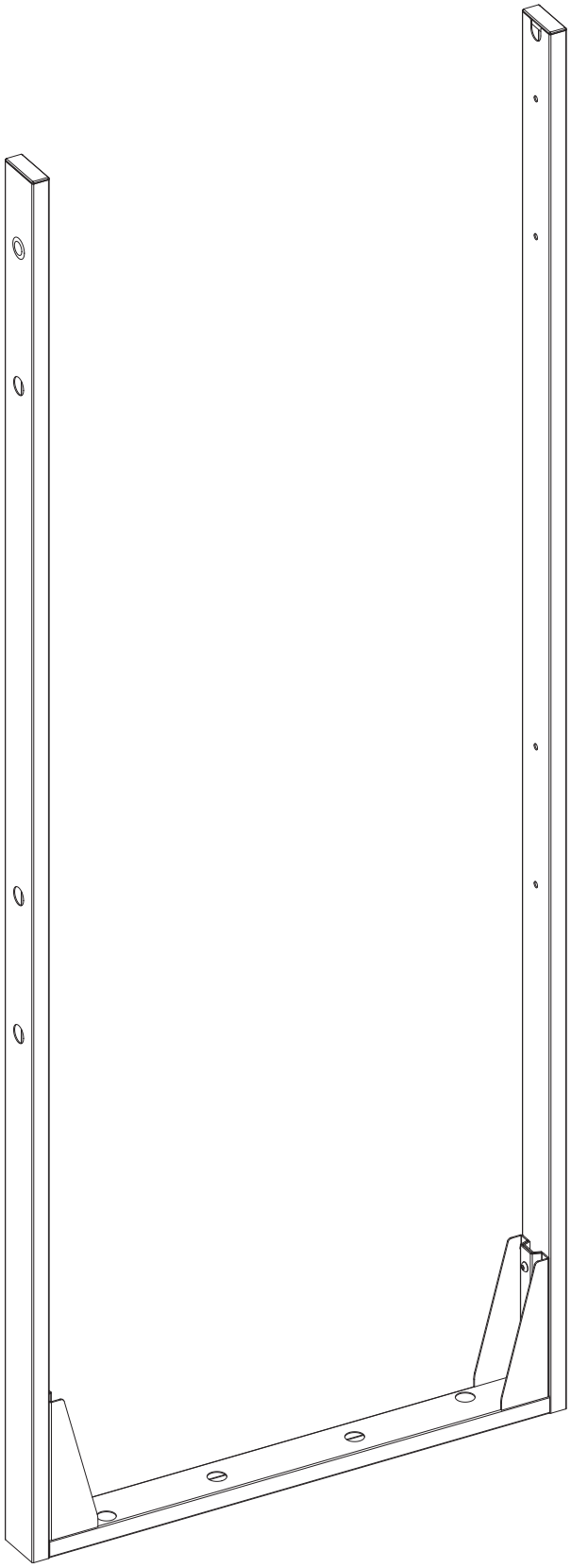

Dimensioni

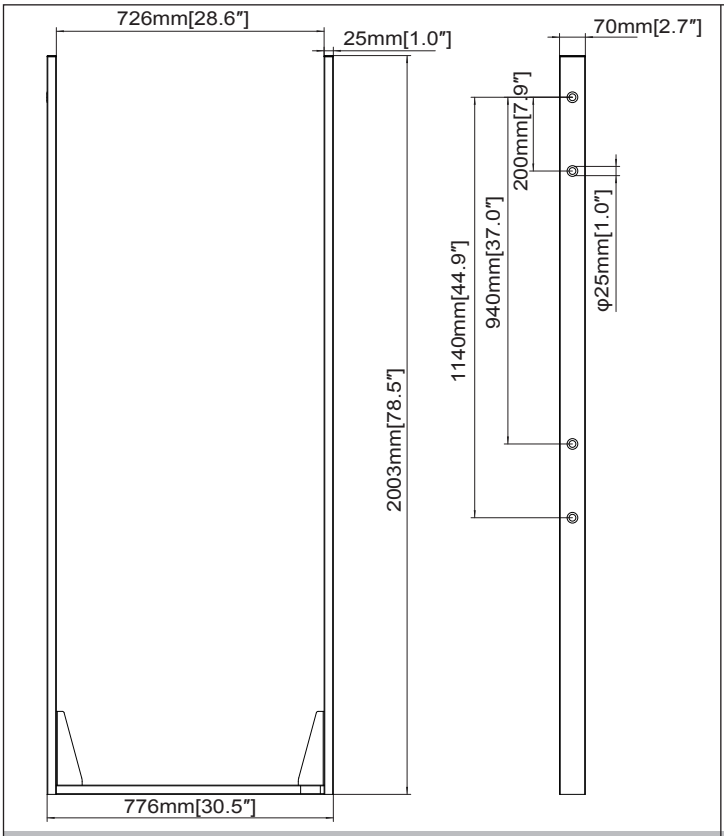

032-3004

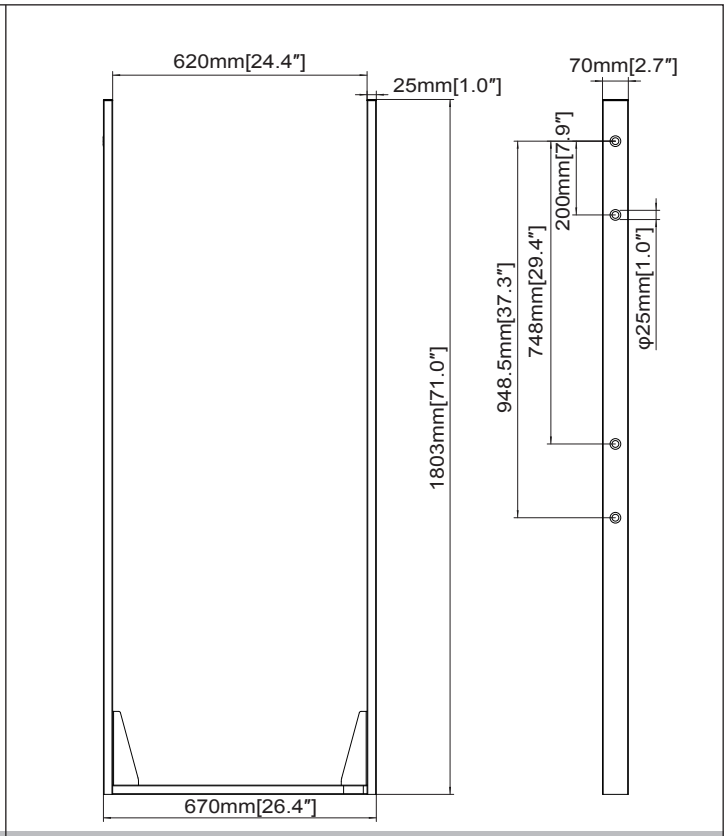

032-3003

Lista materiali

B1	B2	B3	B4	B5	B6		
M8X12 X4	M6X12 X8	5mm X1 X1	Anchor X6	Lag bolt X6	Ø18XØ8.2X1.5 X6	X1	032-3004
C1	C2	C3	C4	C5	C6		
M6X15 X4	M8X15 X4	Ø16XØ6.2X1.5 X4	X7	X7	X2	X1	

B1	B2	B3	B4	B5	B6		
M8X12 X4	M6X12 X8	5mm X1 X1	Anchor X5	Lag bolt X5	Ø18XØ8.2X1.5 X5	X1	032-3003
C1	C2	C3	C4	C5	C6		
M6X15 X4	M8X15 X4	Ø16XØ6.2X1.5 X4	X7	X6	X2	X1	

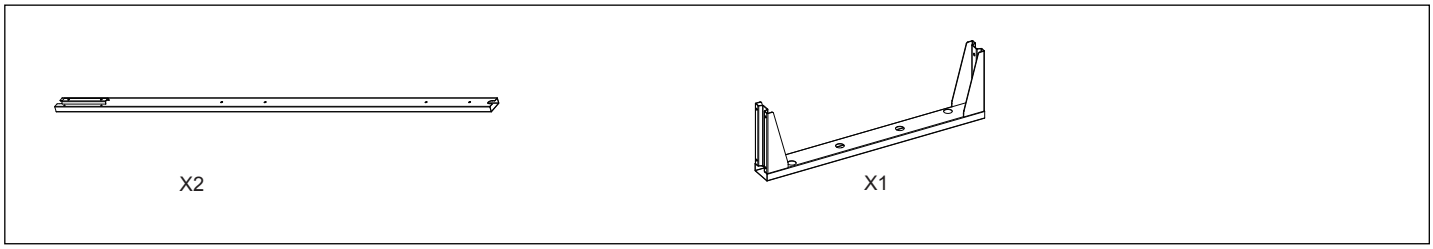

Installazione

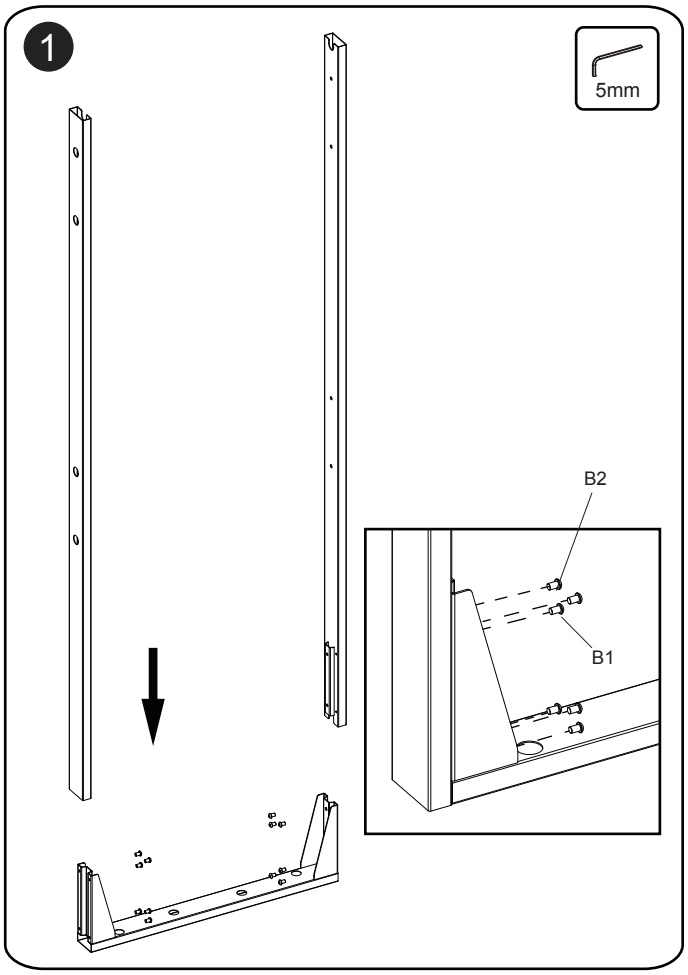

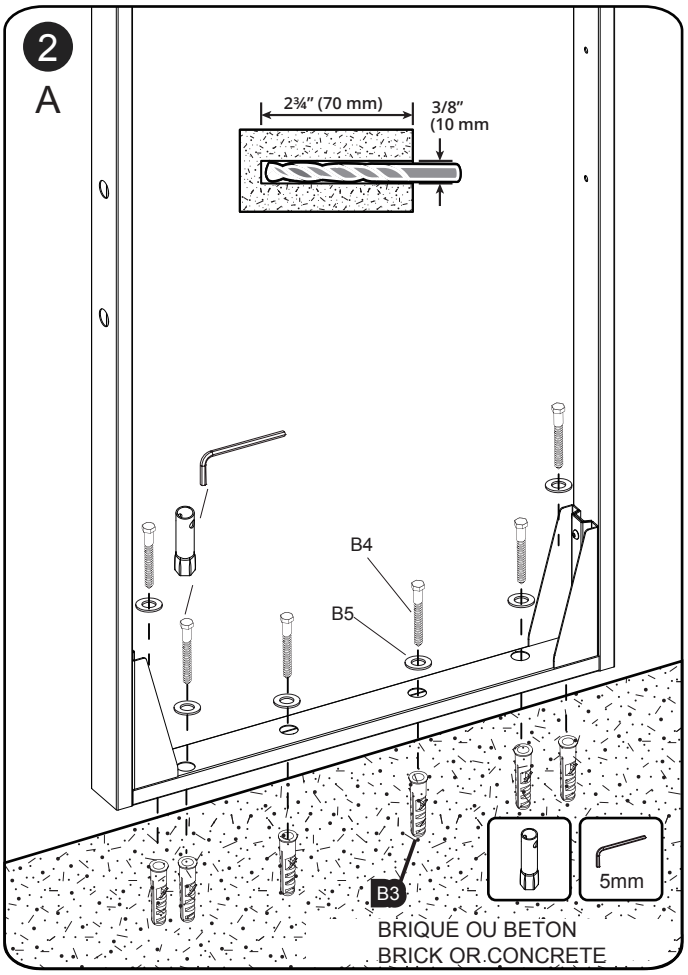

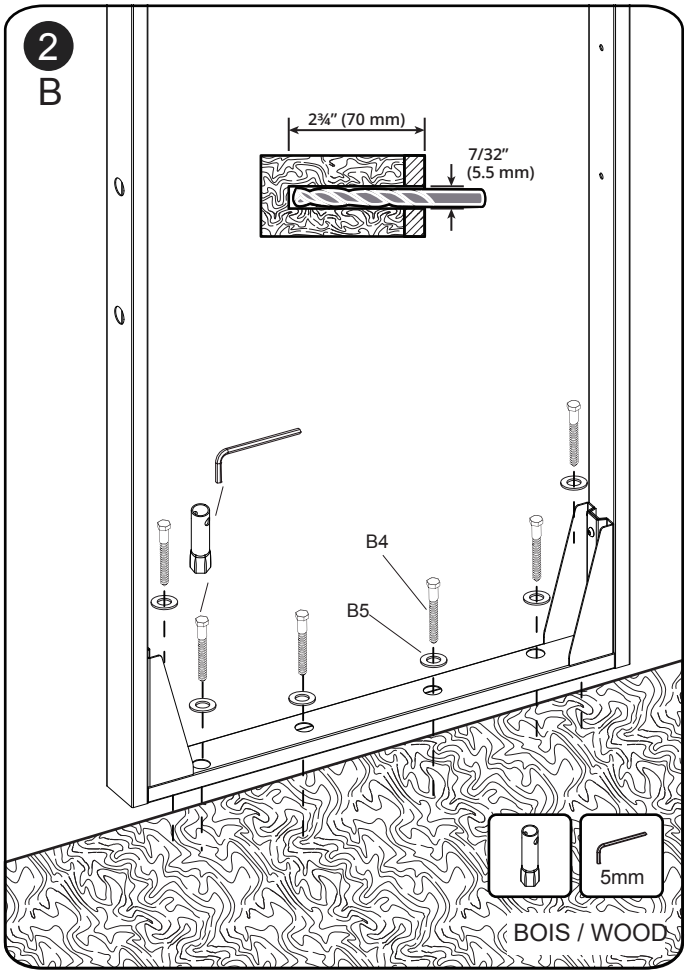

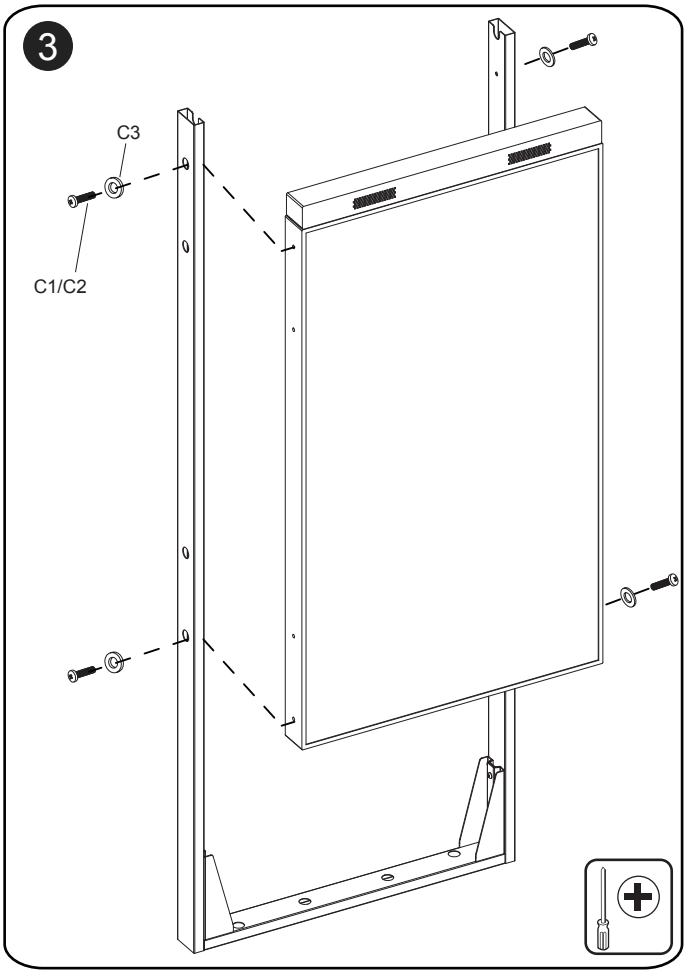

4

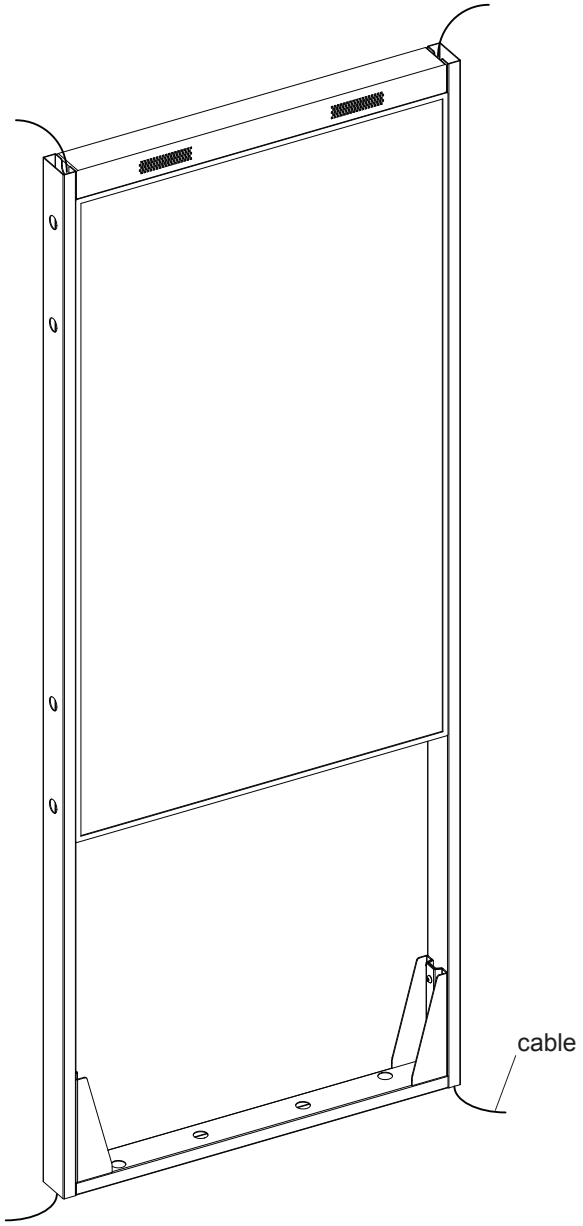
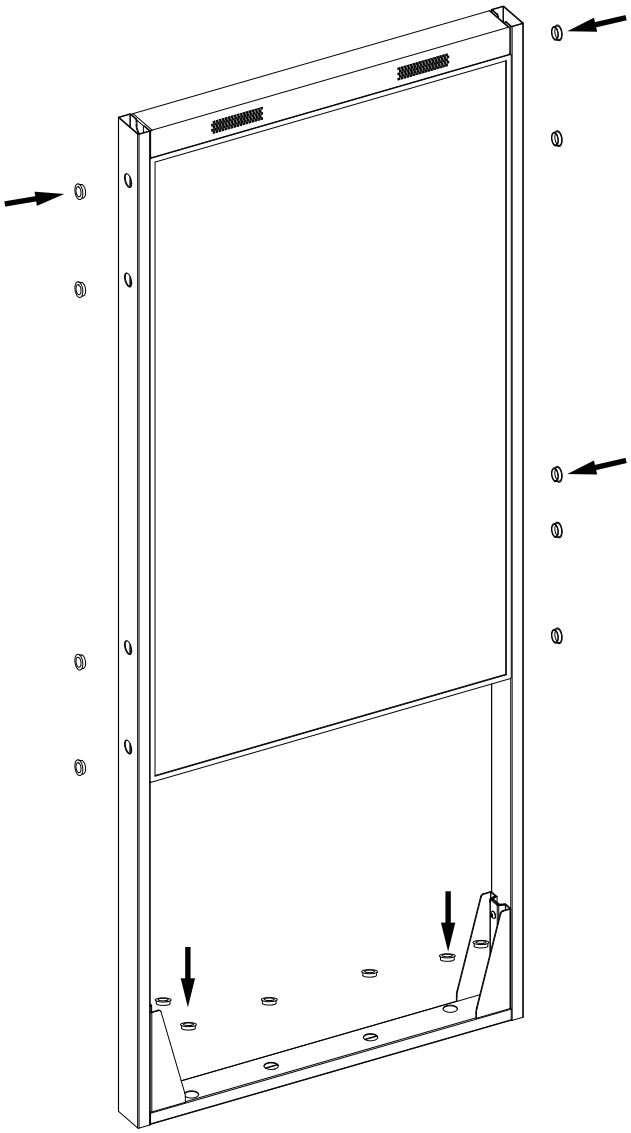
5